Предохранительное устройство SHS Plarad (Safety Hold System Plarad) предназначено для фиксации гидравлического ключа типа FSX PLARAD на резьбовом соединении и его удержании в процессе завинчивания либо отвинчивания на вертикальных или потолочных поверхностях.

1. Фиксация и удержание гидравлического ключа на резьбовом соединении.

Предохранительное устройство SHS Plarad снабжено фиксирующим толкателем, входящим в зацепление с резьбой на выступающей части болта. Посредством нажатия на толкатель, фиксирующая часть, которая в дальнейшем входит в зацепление с выступающей частью болта, прячется в корпусе предохранительного устройства и освобождает отверстие для прохождения шпильки. Шестигранная часть предохранительного устройства входит в шестигранную вставку кассеты гидравлического ключа. После освобождения толкателя, пружинная часть предохранительного устройства вдавливает толкатель в выступающую часть болта и происходит зацепление. Фиксирующая часть площадки предохранительного устройства имеет больший диаметр, чем шестигранная вставка гидравлического ключа. Таким образом, происходит аксиальное удержание гидравлического ключа на резьбовом соединении.

Предохранительное устройство Plarad вращается вместе с шестигранной вставкой гидравлического ключа, продвигая его по резьбе в аксиальном направлении.

2. Снятие гидравлического ключа с резьбового соединения.

После завершения процесса завинчивания (отвинчивания) необходимо нажать на толкатель и сжать пружинную часть предохранительного устройства. Фиксирующая часть толкателя прячется в корпусе предохранительного устройства и освобождает предохранительное устройство.

Внимание!

В данный момент, предохранительное устройство больше не удерживает гидравлический ключ!!!

При снятии предохранительного устройства необходимо удерживать гидравлический ключ руками!!!

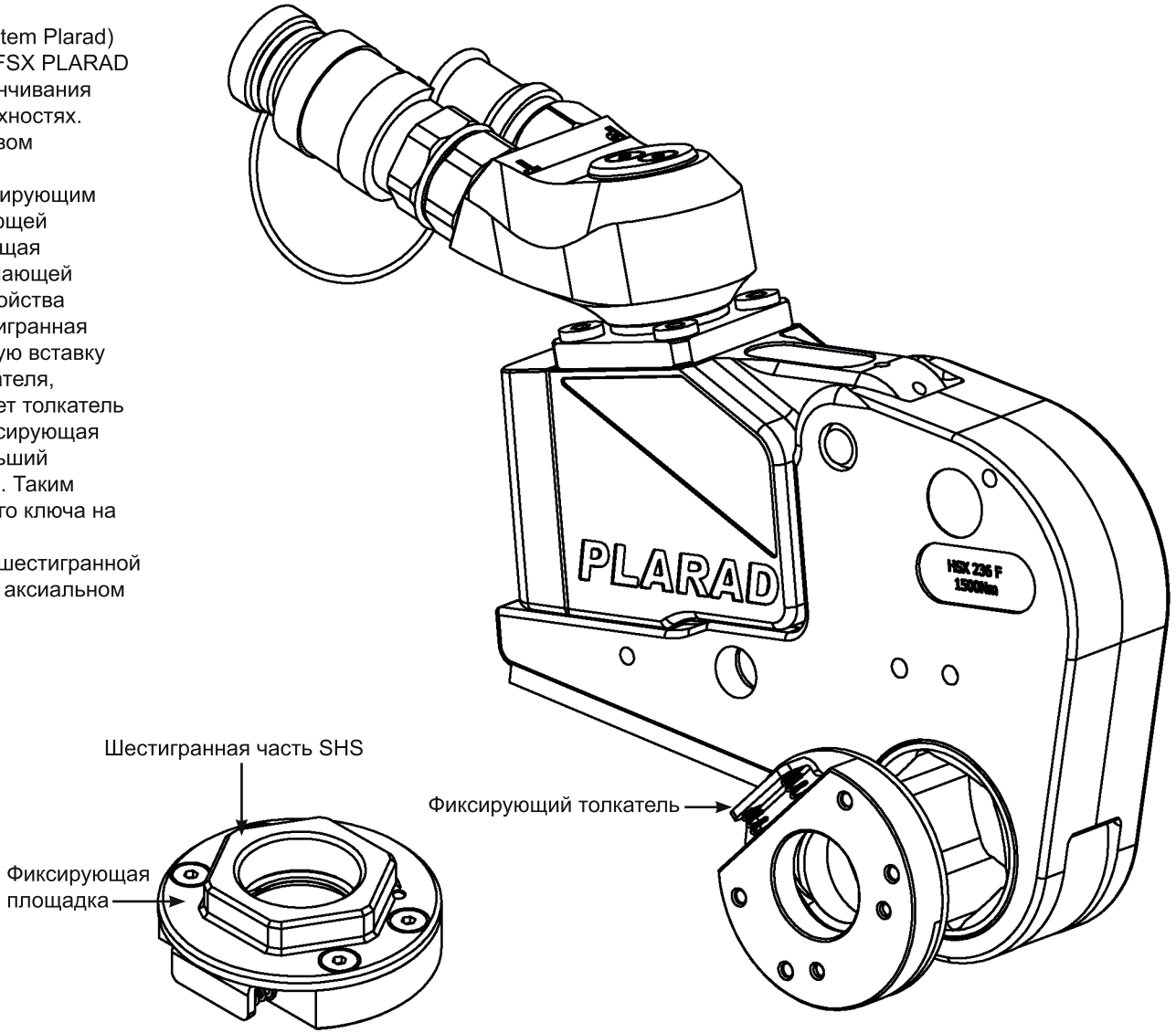

Zust.	Änderungen	Datum	Name	Zust.	Änderungen	Datum	Name	Zust.	Änderungen	Datum	Name

PLARAD® Torque & Tension Systems
Maschinenfabrik Wagner GmbH & Co. KG

Diese technische Unterlage darf ohne unsere Genehmigung weder vervielfältigt noch Dritten zugänglich gemacht werden.
Wir behalten uns alle Rechte vor.

Zulässige Abweichungen in mm für Maße ohne Toleranzangabe nach DIN 7168

	Alle Werkstoffe				Spanende Bearbeitung			
Genauigkeitsgrad	0,5 bis 3	über 3 bis 6	über 6 bis 30	über 30 bis 120	über 120 bis 400	über 400 bis 1000	über 1000 bis 2000	über 2000 bis 4000
m (mittel)	±0,1	±0,1	±0,2	±0,3	±0,5	±0,8	±1,2	±2

	Datum	Name
gez.:	29.05.2013	Ntz
gepr.:		

CAD- Zeichnung.
Nur DV- gestützt ändern!

Benennung:
Haltesystem Kraftschrauber adaptives Haltesystem

Zeichnungs-Nr.:

Blatt-Nr.: 1

Werkstoff:

Maßstab: 1:1

Ersetzt durch:

Ersatz für: